CROUZIFEU 07/EI60 VVP 2V DAS

BP avec système anti-dégondage des vantaux, les axes des pivots et des crapaudines s'encastrent dans les pentures hautes et basses sur le côté des vantaux (et non pas par les chants arrières).

Bloc Porte Plein DAS EI 60

Va et Vient 2 Vantaux

D.A.S!

CONFORME A LA NORME NF S 61.937-2

P.V efectis N° 07 V 045

HUISSERIE BOIS
Bois exotique type à chapeau, composée de 2 montants de 120 x 56 à 240 x 56 et d'une traverse de 120 x 68 à 240 x 68.
Joints intumescents collés en usine. Talon de 50 mm.
Mise en œuvre du bloc-porte dans mur banché, cloison maçonnée, cloison type carreaux de plâtre, cloison type cloison légère, ou cloison vitrée. ATTENTION l'épaisseur de l'huisserie varie en fonction du type retenu.

VANTAUX
Symétriques ou asymétriques par rapport au plan médian de fermeture et de constitution identique.
L'âme est constituée d'un complexe isolant CF.
Le cadre et l'âme sont revêtus sur chaque face par un panneau de fibres de bois dur de 3 mm d'épaisseur environ.
Les montants sont légèrement arrondis. Au plan de fermeture, joints intumescents avec languettes caoutchouc.
Joints intumescents collés en usine. L'épaisseur de la porte varie suivant le revêtement de 56 à 58 mm.

PIVOTS
Les pivots sont posés dans la traverse de l'huisserie ainsi que tous les accessoires. Seule les crapaudines, à poser au sol, sont en fourniture.

CONFORMITE A LA NORME NF S 61.937-2
Freinage hydraulique thermo-constant. Asservissement avec deux ventouses 24 ou 48 Vcc type à rupture ou émission (pose au mur ou au sol).
Ouverture à 90° pour avoir le passage MAXIMUM.

CARACTERISTIQUES GENERALES
Voir rubrique DIVERS pour revêtements, protections et garantie.

OCULUS
Possibilité d'équiper ce bloc-porte avec PYROBEL 25 en 1600 x 400 maximum ou diamètre 300 - 400 ou 500, à condition de laisser 150 mm de chaque côté.
Possibilité de mettre jusqu'à 3 oculus de 400 x 300 ou diamètre 300 ou 400 à condition de laisser 150 mm de chaque côté et 100 mm minimum entre chaque oculus.
Possibilité de mettre jusqu'à 2 oculus triangulaire de 400 de base par 345 de haut (triangle équilatéral) ou un oculus rectangulaire de 1600 x 400 maximum et un oculus triangulaire équilatéral à condition de laisser 150 mm de chaque côté et 100 mm minimum entre chaque oculus.

VARIANTES AUTORISEES
- Mise en œuvre de protection CROUZICHOC sur les montants des vantaux. ATTENTION HAUTEUR MAXIMUM de 2575 en CROUZICHOC.
- Protection des montants d'huisserie et des faces des vantaux en PVC 20/10° ou INOX 15/10° sur une hauteur maxi de 1500 mm.
- Parcloses affleurantes avec oculus de 1130 x 400 MAXI et vantaux de 62 mm.
- Contacts de position de sécurité (portes fermées) 10405 (EFF-EFF), placés dans la traverse de l'huisserie.
- Verrouillages d'issues de secours par serrures électriques encastrées dans la traverse de l'huisserie 351 (EFF-EFF).
- Verrouillages d'issues de secours ou contrôles d'accès par serrures électriques encastrées dans la traverse de l'huisserie SMA (SEVA) ou EDAS/2V/E (SERSYS)..
- Condamnation des vantaux par serrures 2 points en applique CAVERS (STYL'BARR), pour cylindre européen.
- Transformation en portes simple action par ajout en traverse haute d'un tasseau bois.
- Verrouillages d'issues de secours ou contrôles d'accès par serrures électriques à poser en applique sur la traverse EDAS/2V (SERSYS), VE 1000 (JPM), TV 100 (DORMA), TV 200 (DORMA).

ATTENTION : Les verrouillages sont proposés en 24 ou 48 volts type à rupture. SEUL le TV 100 n'existe qu'en 24 volts.
Les verrouillages nécessitant des largeurs minimales, variables en fonction du modèle choisi, merci de nous consulter.

CLOISON VITREE avec une hauteur totale maximale de 3400 (ATTENTION : la hauteur totale sera de 3000 dans le cas d'un montage à facette ou avec une jonction poteau en angle)
PYROBEL 25 (EI 60) : Les dimensions hors tout de chaque vitrage seront au maximum de 2860 mm de haut x 1910 mm de large et de 1540 mm de haut x 2530 mm de large.

CLOISON VITREE BORD A BORD VISION LINE avec une hauteur maximale de 3000
PYROBEL 25 (EI 60) : Les dimensions hors tout de chaque vitrage seront au maximum de 2860 mm de haut x 1200 mm de large.

Nous nous réservons la possibilité d'apporter des modifications pouvant intervenir à la suite d'évolutions techniques ou pour tout autre raison

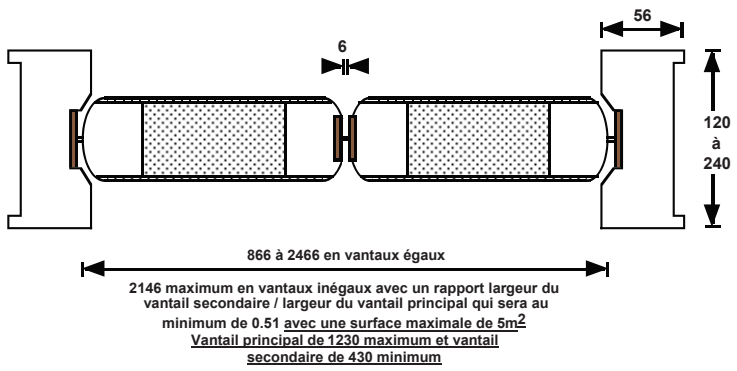

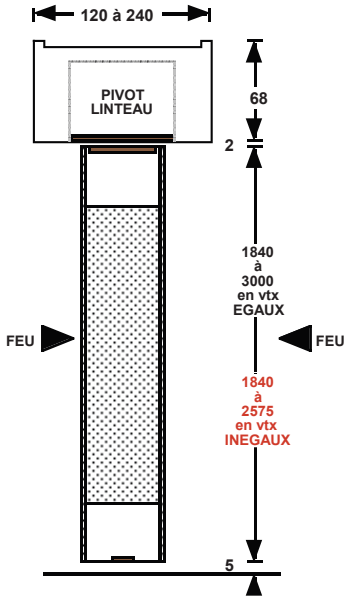

ATTENTION AU PASSAGE LIBRE avec vantaux ouverts à 90° avec pivots SEVAX
Exemple : Pour avoir 1400 de passage, il faut rajouter 164 mm pour avoir la dimension des vtx = 1564.
Pour ce cas précis, le hors tout du bloc-porte sera de 1672.

Réf. web : 707

SAS André Crouzilles - "Les Bouvents" - 16200 Jarnac - France
Tél : 05 45 81 11 17 - Fax : 05 45 81 70 78
Mail : info@crouzilles.fr - www.crouzilles.fr
Blocs Portes Bois CROUZILLES